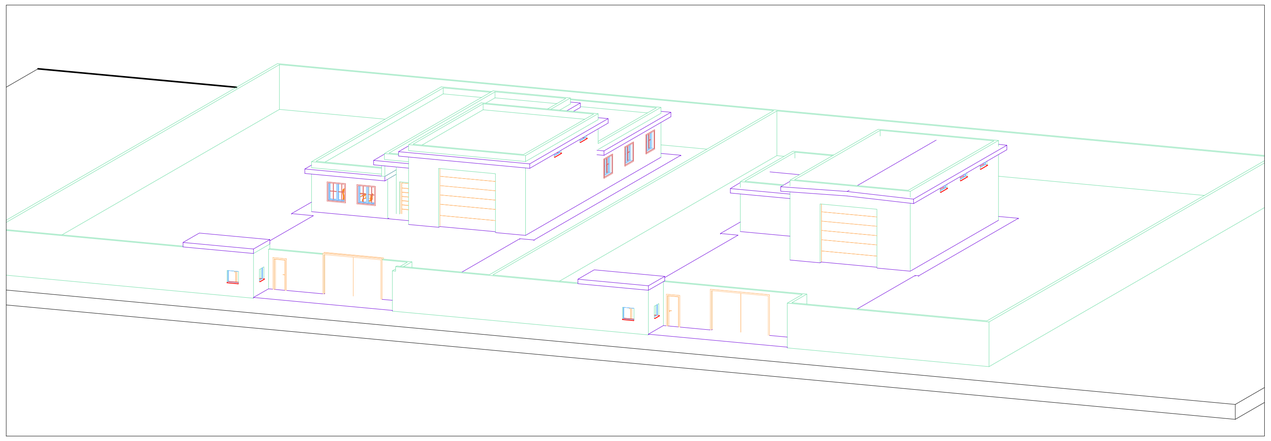

2 _ 3D Terrain
A100

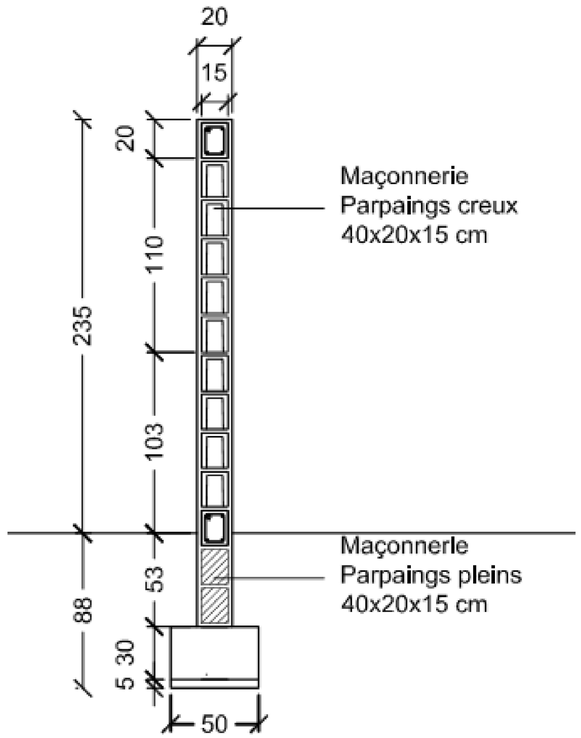

Coupe
Mur

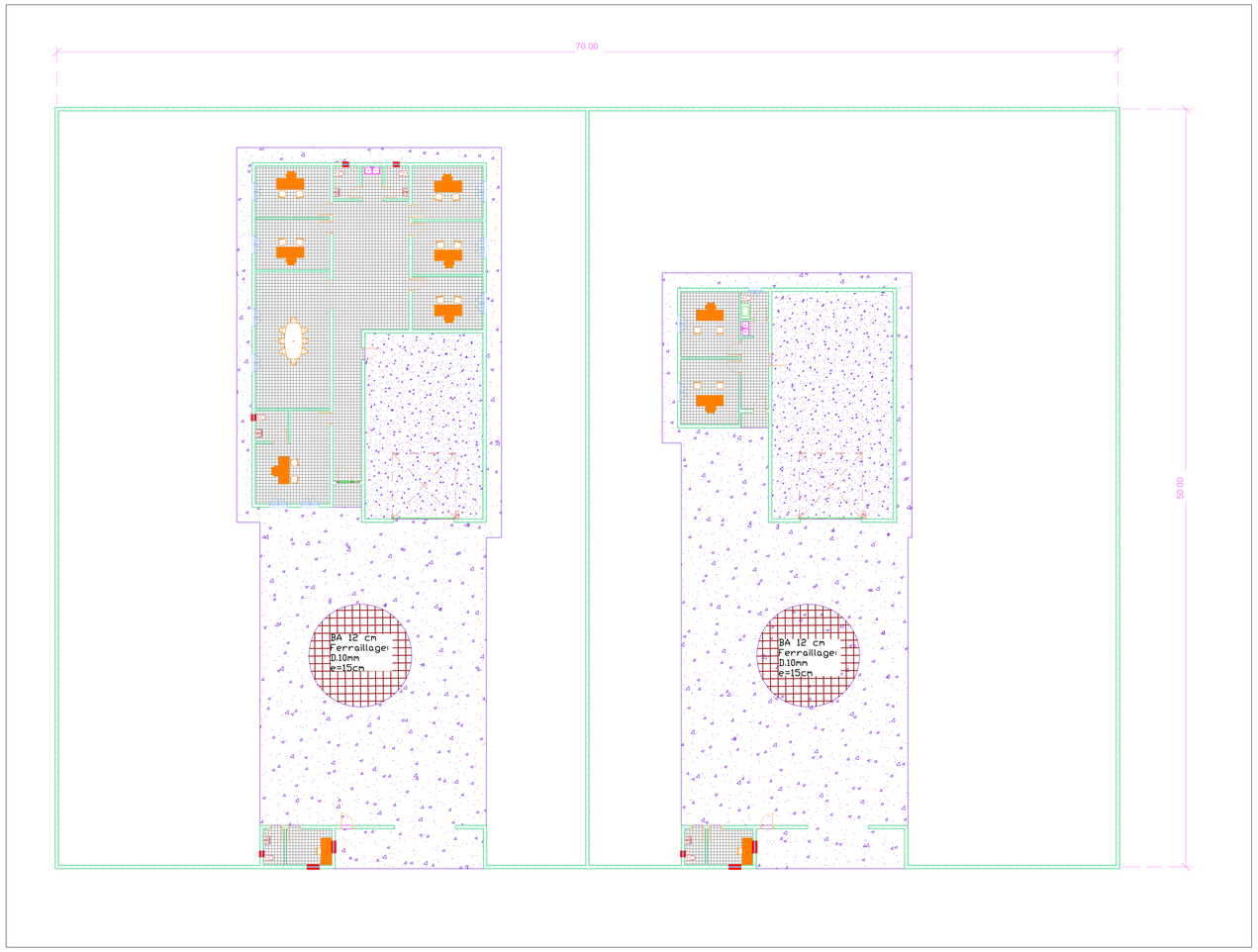

1 _ Niveau 0.00 Terrain
A100 1 : 200

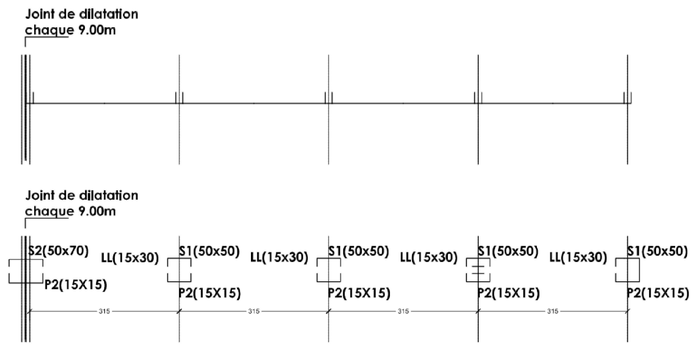

Semelle Isolée S1	Semelle Isolée S1	Poteau P1	Chainage Bas	Chainage Haut
0,5 x 0,5 m	0,7 x 0,5 m	0,15 x 0,15 m	0,15 x 0,15 m	0,20 x 0,15 m
10Ø10 (0,44+0,10+0,10 m)	12Ø10 (0,44+0,10+0,10 m)	4Ø12 e: 15 cm Ø6	4Ø10 e: 15 cm Ø6	4Ø10 e: 15 cm Ø6

UNHCR
The UN Refugee Agency

UNHCR Mauritanie

N.º	Description	Date
r01	Ajout du mur et dallage	19/09/2024

UNHCR

CAMEC

Plan de masse - Mur et dallage

Num. de projet :	0001
Date :	20/09/2024
Dessiné par :	JG
Vérifié par :	JG

M100

Echelle : Les indiquées